KARTA TECHNICZNA WYROBU

REWIZJA ŁADUNKU 5 MM - R/5/Z/TPE

OPIS PRODUKTU

Rewizja ładunku 5 mm - R/5/Z/TPE jest elementem systemu opakowań, który ułatwia monitorowanie stanu, zawartości opakowania. Wykonanna jest z miękkiego, półtransparentnego tworzywa. Jest wygodna w montażu i użytkowaniu.

SCHEMAT

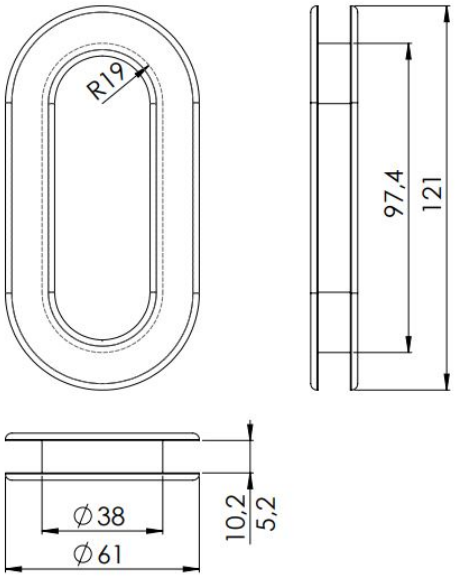

ZASTOSOWANIE

Rewizja do ładunku R/5/Z/TPE może być stosowana do kartonów o grubości 5 mm.

DANE TECHNICZNE

WYSOKOŚĆ x DŁUGOŚĆ PROFILA	121x61x10.2 mm
GRUBOŚCI KARTONÓW	5 mm
KOLOR PROFILA	Mleczny biały
MATERIAŁ	TPE
WAGA	0,022 kg/szt
TOLERANCJA WYMIARÓW	+/- 5%
GWARANCJA	12 miesięcy

MONTAŻ

1. Umieścić odpowiedni profil U na obrzeżu kartonu.
2. Nałożyć wybrany narożnik na profil U.
3. Włożyć uchwyty i rewizje w otwory do noszenia kartonu.
4. Zamocować kątowniki PP na narożach opakowania.

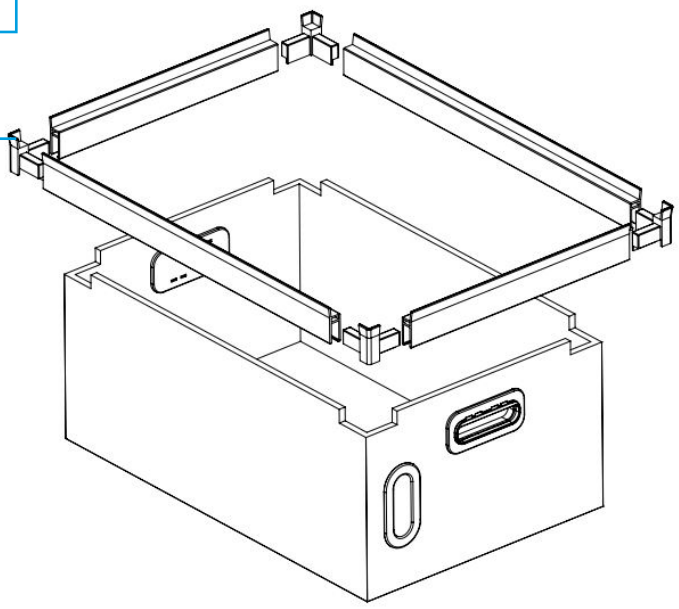

Wzory elementów opakowań oraz rozwiązania konstrukcyjne zastrzeżone przez firmę Polmar Profil Sp. z o.o. w OFFICE FOR HARMONIZATION IN THE INTERNAL MARKET Alicante Spain.

POLMARPACK
ul. Powstańców Śl. 64, 42-700 Lubliniec, Poland, tel. +48 (34) 353 08 31 , fax +48 (34) 353 08 32,
e-mail: info@polmarpack.com , www.polmarpack.com